KWC MEDCARE
Einzelwaschtisch barrierefrei

Modell-Linie: MEDCARE | ANMW0051
Waschtische & Waschrinnen | Waschtische

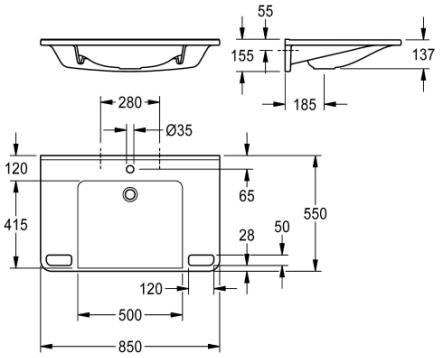

KWC-Nr.	Anzahl Armaturenbohrungen
2030072435	1
2030072437 ohne Armaturenbohrung	

MEDCARE Einzelwaschtisch aus kunstharzgebundenem Mineralwerkstoff MIRANIT, mit porenfreier, glatter Oberfläche (temperaturbeständig bis 80 °C), Farbton Alpinweiß. Unterfahrbar, mit integrierten Haltegriffen, Ablageflächen, nahtlos eingeformter Mulde, ohne Überlauf, mit Armaturenbohrung 35 mm (D).

Befestigung an Beckenrückwand. Hintere Schwallkante, inklusive Befestigungsmaterial.

Abmessungen 850 x 150 x 550 mm (B x H x T)
Muldenmaße 500 x 117 x 415 mm (B x H x T)

Technische Daten

Barrierefrei	ja
Typ des Beckens	Waschbecken
Beckenposition	mittig
Farbe	alpinweiß
Material	mineralischer Werkstoff
Materialtyp	Miranit
Gesamttiefe	550 mm
Gesamthöhe	150 mm
Gesamtbreite	850 mm
Überlauf	nein
Schwallrand	ja
Siphon-Durchmesser	DN 32
Siphon Inklusive	nein
Rückwand	nein
Anzahl Armaturenbohrungen	1
Durchmesser Armaturenbohrung	35 mm
Position Amaturenbohrung	Mitte
Armaturenbank	ja
Art der Montage	Wandmontage
Position Ablauf	mittig hinten
Abwurfhülse inklusive	nein
Farbstreifen	nein
teamNumber	0

KWC MEDCARE
Einzelwaschtisch barrierefrei

Modell-Linie: MEDCARE | ANMW0051
Waschtische & Waschrinnen | Waschtische

Optionales Zubehör

Haubenablaufventil, verchromt

2030057337
ZANMW0030

Siebablaufventil

2000100854
ZANMW901